Ensemble couvercle pour:
C09444.03/05/08/08H-DD-DE04
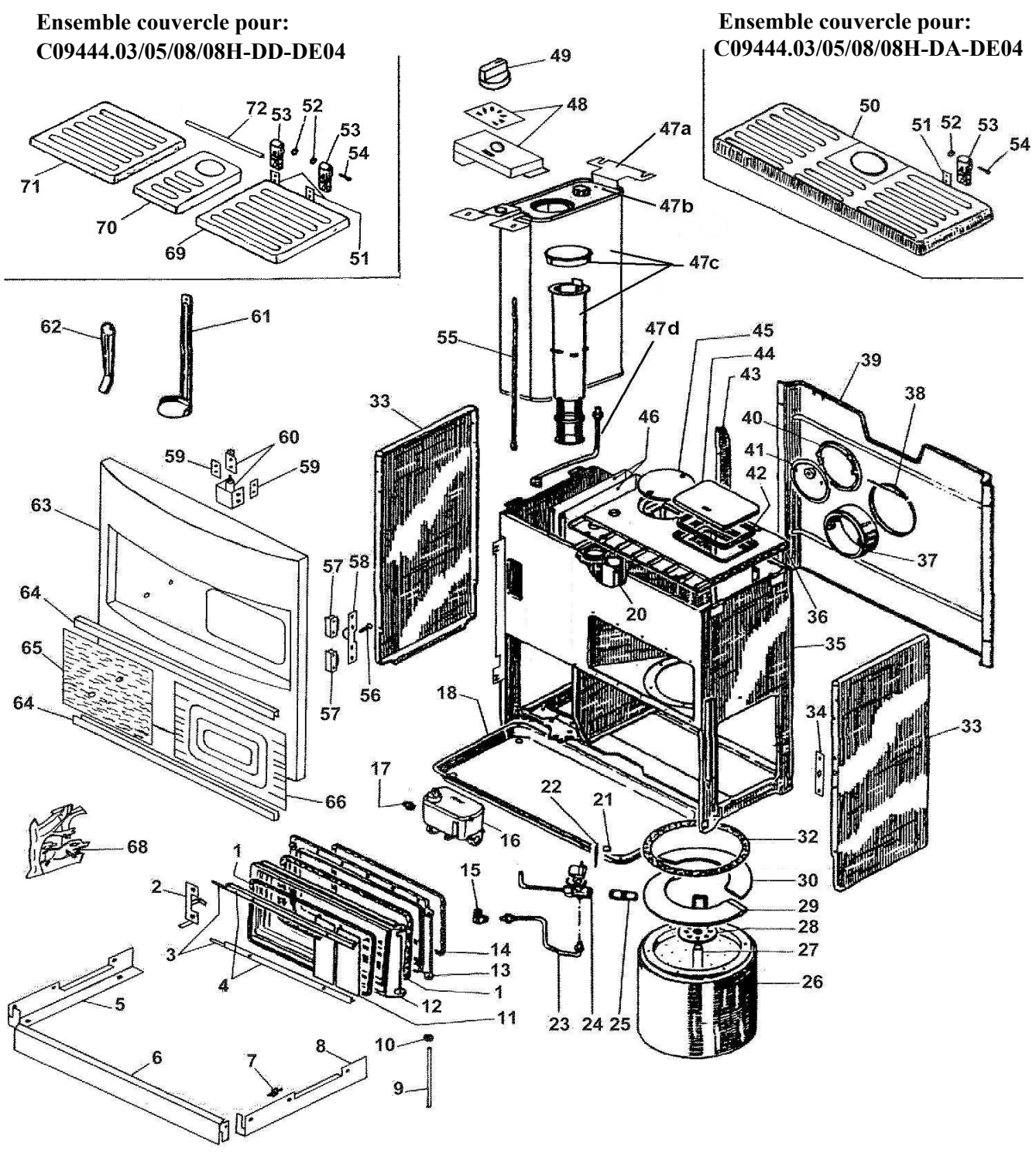
Ensemble couvercle pour:
C09444.03/05/08/08H-DA-DE04